TCL

OSUSZACZ POWIETRZA
MODEL: DEL10EB

INSTRUKCJA OBSŁUGI

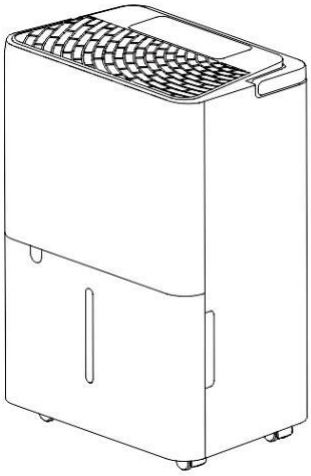

DZIĘKUJEMY ZA WYBÓR NASZEGO
WYSOKIEJ JAKOŚCI URZĄDZENIA TCL!

Przed rozpoczęciem eksploatacji należy dokładnie zapoznać się z niniejszą instrukcją. W razie jakichkolwiek pytań należy skontaktować się z autoryzowanym serwisem w celu uzyskania pomocy.

tcl-aircon.pl

SPIS TREŚCI

1.ZASADY BEZPIECZEŃSTWA 1

2.Pojęcia podstawowe dotyczące wilgotności 3

3.Połączenia elektryczne 3

4.Ważne informacje o urządzeniach z czynnikiem chłodniczym R290 / R32 4

5.MONTAŻ 6

6.KONSERWACJA I SERWIS 6

7.NAPRAWA 6

8.OPIS 7

9.OPIS EKRANU WYŚWIETLACZA 9

10.TRYBY PRACY 10

11.AWARYJNY SYGNAŁ NAPEŁNIENIA ZBIORNIKA 11

12.CIĄGŁA PRACA 12

13.AUTOMATYCZNE ODSZRANIANIE 13

14.WYMAGANIA DOTYCZĄCE MIEJSCA INSTALACJI 13

15.CZYSZCZENIE I KONSERWACJA 14

16.WYKRYWANIE I USUWANIE USTEREK 15

17.ZOBOWIĄZANIA GWARANCYJNE 17

18.KARTA GWARANCYJNA 19

Marka TCL dąży do ciągłego rozwoju i zastrzega sobie prawo do wprowadzania zmian i ulepszeń w dowolnym produkcie opisanym w tym dokumencie bez wcześniejszego powiadomienia oraz do przeglądania lub zmiany treści tego dokumentu bez wcześniejszego powiadomienia.

ZASADY BEZPIECZEŃSTWA

Urządzenie przeznaczone jest wyłącznie do użytku w pomieszczeniach.

Nie należy wkładać palców ani patyczków do wylotu powietrza. Należy poinstruować dzieci, aby były świadome tego niebezpieczeństwa.

To urządzenie nie jest przeznaczone do użytku przez osoby (w tym dzieci) o ograniczonych zdolnościach fizycznych, sensorycznych lub umysłowych, lub nieposiadające doświadczenia i wiedzy, chyba że będą one nadzorowane lub zostaną poinstruowane w zakresie użytkowania przez osobę odpowiedzialną za ich bezpieczeństwo.

Należy nadzorować dzieci, aby nie bawiły się urządzeniem.

Jeśli przewód zasilający jest uszkodzony, musi zostać wymieniony przez producenta, autoryzowany serwis lub osoby o podobnych kwalifikacjach, aby uniknąć zagrożenia.

Podczas serwisowania, wymiany części i czyszczenia należy odłączyć urządzenie od zasilania.

Urządzenie musi być zainstalowane zgodnie z krajowymi przepisami dotyczącymi okablowania.

Nie instalować urządzenia w pralni.

Specjalne informacje dotyczące urządzeń z czynnikami chłodniczymi.
R410A, R134a, R290 są czynnikami chłodniczymi spełniającymi europejskie normy środowiskowe; jednakże muszą zostać usunięte przed utylizacją urządzenia.
Po zakończeniu okresu eksploatacji urządzenie należy przekazać do serwisu w celu utylizacji w specjalnym punkcie zbiórki odpadów.

Czynności związane z konserwacją i utylizacją mogą być wykonywane wyłącznie przez wykwalifikowany personel.

Nie należy używać tego urządzenia do funkcji innych niż opisane w niniejszej instrukcji.

Jeśli przewód zasilający jest zużyty lub uszkodzony, powinien zostać wymieniony wyłącznie przez wykwalifikowanego technika serwisu przy użyciu oryginalnych części zamiennych.

Należy upewnić się, że wtyczka jest i całkowicie włożona do gniazda. W przeciwnym razie może dojść do porażenia prądem elektrycznym lub pożaru. Dalsze korzystanie z urządzenia może spowodować pożar lub porażenie prądem elektrycznym.

Nie należy podłączać innych urządzeń do tego samego gniazdka, ponieważ może to spowodować porażenie prądem elektrycznym.

Nie należy demontować ani modyfikować urządzenia lub przewodu zasilającego, ponieważ może to spowodować porażenie prądem elektrycznym lub pożar. Wszelkie inne czynności należy zlecać wykwalifikowanemu technikowi.

Nie umieszczać przewodu zasilającego ani urządzenia w pobliżu grzejnika, kaloryfera lub innego źródła ciepła. Może to spowodować porażenie prądem elektrycznym lub pożar.

Urządzenie jest wyposażone w przewód z uziemieniem podłączony do styku uziemiającego. Wtyczka musi być podłączona do prawidłowo zainstalowanego i uziemionego gniazdka. Pod żadnym pozorem nie wolno wyjmować bolca uziemiającego lub styku uziemiającego z wtyczki.

Urządzenie musi być używane lub przechowywane w taki sposób, aby było chronione przed wilgocią, np. kondensacją, rozpryskami wody itp.

Uwagi:
Informacje o typie i wartości znamionowej bezpiecznika: T, 250 VAC, 3.15 A.
Jeśli urządzenie jest wyposażone w funkcję Wi-Fi, moc moc transmisji: mniej niż 20 dBm, a zakres częstotliwości radiowej: 2412-2472 MHz.

ZASADY BEZPIECZEŃSTWA

Urządzenie należy zawsze transportować w pozycji pionowej i umieszczać na stabilnej, płaskiej powierzchni podczas użytkowania. Jeśli urządzenie jest transportowane w pozycji leżącej na boku, należy je położyć i pozostawić odłączone od zasilania przez 6 godzin.

Urządzenie należy zawsze wyłączać za pomocą wyłącznika na panelu sterowania lub pilota zdalnego sterowania. Nie należy uruchamiać ani zatrzymywać pracy urządzenia poprzez podłączanie lub odłączanie przewodu zasilającego. Może to spowodować porażenie prądem elektrycznym.

Nie należy dotykać przycisków na panelu sterowania mokrymi lub wilgotnymi palcami.

Nie należy używać niebezpiecznych środków chemicznych do czyszczenia lub kontaktu z urządzeniem. Aby zapobiec uszkodzeniu powierzchni, urządzenie należy czyścić wyłącznie miękką ściereczką. Nie należy używać wosku, rozcieńczalnika ani silnych detergentów. Nie należy używać urządzenia w obecności łatwopalnych substancji lub oparów, takich jak alkohol, środki owadobójcze, benzyna itp.

Jeśli urządzenie emituje nietypowe dźwięki, dym lub nietypowy zapach, należy natychmiast odłączyć je od zasilania.

Nie dopuścić do przedostania się wilgoci do wnętrza urządzenia. Woda może dostać się do wnętrza urządzenia i uszkodzić izolację, stwarzając ryzyko porażenia prądem elektrycznym. Jeśli do urządzenia dostanie się woda, należy natychmiast odłączyć je od zasilania i skontaktować się z działem obsługi klienta.

Urządzenie powinno być podnoszone i instalowane przez co najmniej dwie osoby.

Podczas włączania lub wyłączania urządzenia należy zawsze chwytać za wtyczkę. Nigdy nie należy ciągnąć za przewód podczas odłączania. Może to spowodować porażenie prądem elektrycznym i uszkodzenie urządzenia.

Urządzenie należy zainstalować na stabilnej, równej podłodze o nośności do 50 kg. Instalacja na słabej lub nierównej podłodze może spowodować szkody materialne i obrażenia ciała.

Aby uniknąć uszkodzenia urządzenia i unieważnienia gwarancji, należy umieścić osuszacz w pozycji pionowej (jak pokazano na pokrywie) na co najmniej 2 godziny przed użyciem po transporcie.

Aby zapewnić wysoką wydajność osuszania, należy zamknąć okna i drzwi w pomieszczeniu.

Nie należy używać urządzenia bez przestrzegania tych środków ostrożności:

- W pobliżu źródła ognia
- W miejscach, w których może rozpryskiwać się olej.
- W miejscach narażonych na bezpośrednie działanie promieni słonecznych.
- W miejscach, w których może rozpryskiwać się woda.
- W pobliżu wanny, pralni, prysznica lub basenu.

Uwaga:

- W przypadku uszkodzenia jakichkolwiek części należy skontaktować się z dostawcą lub autoryzowanym centrum serwisowym.
lub autoryzowanym centrum serwisowym;
- W przypadku jakiegokolwiek uszkodzenia należy wyłączyć urządzenie, odłączyć zasilanie i skontaktować się z dostawcą lub specjalistycznym centrum serwisowym;
- W każdym przypadku przewód zasilający musi być solidnie uziemiony;
- Aby uniknąć niebezpieczeństwa, w przypadku uszkodzenia przewodu zasilającego należy wyłączyć urządzenie i odłączyć zasilanie. Wymianę przewodu należy zlecić dostawcy lub wyspecjalizowanemu warsztatowi naprawczemu.

Pojęcia podstawowe dotyczące wilgotności.

Powietrze zawsze zawiera pewną ilość wody w postaci pary. Określa to poziom wilgotności w atmosferze. Zdolność powietrza do zatrzymywania pary wodnej wzrasta wraz z temperaturą. Dlatego w naszych domach, gdy tylko temperatura spada, para wodna w powietrzu skrapla się, co widać na zimniejszych powierzchniach w pomieszczeniu, takich jak okna, ściany itp. Celem osuszacza jest usunięcie nadmiaru wilgoci z powietrza, unikając uszkodzeń spowodowanych kondensacją.
Eksperci stwierdzili, że optymalne warunki środowiskowe dla naszego dobrego samopoczucia i dla domu osiąga się przy wilgotności względnej od 40% do 60%. Przy bardzo niskich temperaturach zaleca się nawet minimalne ogrzewanie pomieszczenia. Znacznie zwiększa to wydajność osuszania urządzenia. Podczas ogrzewania skropliny powstałe z pary wodnej na oknach i innych zimnych powierzchniach odparowują do powietrza, które zostanie zebrane przez osuszacz. Powietrze wydostające się z osuszacza jest zwykle o 1-2°C cieplejsze niż temperatura w pomieszczeniu.

Połączenia elektryczne

Przed podłączeniem urządzenia do gniazda zasilania należy upewnić się, że
- Zasilanie odpowiada wartości podanej na tabliczce znamionowej z tyłu urządzenia
- Gniazdko elektryczne i przewód elektryczny pasują do urządzenia
- Gniazdo sieciowe pasuje do wtyczki. Jeśli tak nie jest, wymień wtyczkę
- Gniazdko elektryczne jest prawidłowo uziemione

Nieprzestrzeganie tych ważnych instrukcji bezpieczeństwa wyklucza jakąkolwiek odpowiedzialność producenta.

Ważne informacje dotyczące prawidłowej utylizacji produktu:

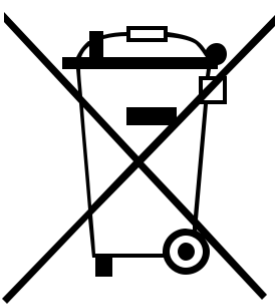

Po zakończeniu okresu użytkowania produktu nie wolno wyrzucać razem z odpadami komunalnymi. Należy go oddać do specjalnego lokalnego punktu zbiórki odpadów. Oddzielna utylizacja urządzeń gospodarstwa domowego pozwala uniknąć ewentualnych negatywnych konsekwencji dla środowiska i zdrowia

Ważne informacje o urządzeniach z czynnikiem chłodniczym R290 / R32

Należy uważnie przeczytać wszystkie ostrzeżenia.

Podczas odszraniania i czyszczenia urządzenia nie należy używać narzędzi innych niż zalecane przez producenta.

Urządzenie należy umieścić w miejscu pozbawionym stałych źródeł zapłonu (np. otwartego ognia, działających urządzeń gazowych lub elektrycznych).

Gazy chłodnicze mogą być bezwonne. Urządzenie powinno być zainstalowane, użytkowane i przechowywane na powierzchni większej niż 4 m2.

R290/R32 jest gazowym czynnikiem chłodniczym zgodnym z europejskimi dyrektywami środowiskowymi.

Nie wolno rozszczelniać żadnej części obiegu czynnika chłodniczego.

Jeśli urządzenie jest instalowane, obsługiwane lub przechowywane w niewentylowanym miejscu, miejsce to musi być zaprojektowane w taki sposób, aby zapobiec gromadzeniu się wycieków czynnika chłodniczego, które mogłyby prowadzić do ryzyka pożaru lub wybuchu spowodowanego pożarem czynnika chłodniczego wywołanym przez grzejniki elektryczne, piece lub inne źródła zapłonu.

Urządzenie musi być przechowywane w sposób zapobiegający uszkodzeniom mechanicznym.

Naprawy należy przeprowadzać zgodnie z zaleceniami producenta.

Osoby pracujące przy obiegu czynnika chłodniczego muszą być certyfikowane przez akredytowaną organizację, która gwarantuje kompetencje w zakresie obchodzenia się z czynnikami chłodniczymi zgodnie z określoną oceną uznaną przez stowarzyszenia branżowe.

Konserwacja i naprawy wymagające pomocy innego wykwalifikowanego personelu muszą być przeprowadzane pod nadzorem specjalisty zajmującego się łatwopalnymi czynnikami chłodniczymi.

Nie należy używać produktów przyspieszających ten proces rozmrażania lub czyszczenia w sposób inny niż zalecany przez producenta.

Urządzenie powinno być przechowywane w pomieszczeniu wolnym od źródeł zapłonu (np. otwartego ognia, urządzeń gazowych lub grzejników elektrycznych).

Nie wolno przebijać ani podpalać urządzenia

Nie wolno blokować otworów wentylacyjnych.

Urządzenie należy przechowywać w sposób zapobiegający uszkodzeniom mechanicznym.

Czynności serwisowe należy wykonywać wyłącznie zgodnie z zaleceniami producenta urządzenia.

Ważne informacje o urządzeniach z czynnikiem chłodniczym R290 / R32

Maks. ilość czynnika chłodniczego:
więcej informacji w arkuszu danych

Ilość gazu do uzupełniania R290 (w arkuszu danych na urządzeniu) (g)	Minimalny rozmiar użytkowania i przechowywania (m^2)
m<152	4
152≤ m ≤ 185	9
186 ≤ m ≤ 225	11
226 ≤ m ≤ 270	13
271 ≤ m ≤ 290	14

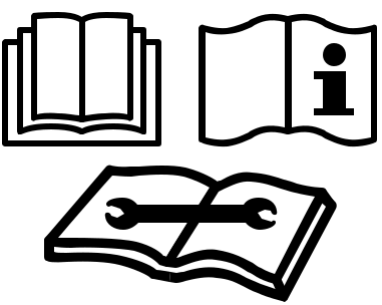

UWAGA: System zawiera czynnik chłodniczy pod bardzo wysokim ciśnieniem. System może być serwisowany wyłącznie przez wykwalifikowany personel.

MONTAŻ

- Urządzenie musi być podłączone do oddzielnego źródła zasilania 220-240 V - 50 Hz Niedozwolone jest podłączanie innych urządzeń do tego źródła.
- Aby uniknąć wycieków wody, głośnych dźwięków itp., urządzenie należy umieścić na płaskie powierzchni. Przed wlotem i wylotem powietrza urządzenia należy pozostawić co najmniej 20 cm wolnej przestrzeni.
- Aby zapewnić wysoką wydajność osuszania, należy zamknąć okna i drzwi w osuszanym pomieszczeniu. Okna i drzwi powinny być otwierane wyłącznie w celach wentylacyjnych. Podczas przenoszenia urządzenia należy zachować szczególną ostrożność. Nie uderzać, nie przechylać ani nie dopuszczać do upadku urządzenia.
- Aby uniknąć porażenia prądem, uszkodzony przewód zasilający powinien być wymienian wyłącznie przez wykwalifikowany personel serwisowy.
- Urządzenia należy używać wyłącznie w pomieszczeniach
- Przed napełnieniem czynnikiem chłodniczym należy podłączyć przewody i przeprowadzić test szczelności.
- Przed uruchomieniem należy sprawdzić wyposażenie zabezpieczające

UWAGA!

Nie należy odłączać osuszacza od zasilania poprzez wyjęcie wtyczki z gniazdka, należy użyć przycisku włączania/wyłączania.
Nie wolno wkładać ciał obcych do kratek wlotu powietrza osuszacza. Jest to niebezpieczne, ponieważ wentylator obraca się z dużą prędkością. Nie pozwalać dzieciom bawić się osuszaczem.

KONSERWACJA I SERWIS

Na wlocie powietrza i kratkach wentylacyjnych może gromadzić się kurz, dlatego należy regularnie czyścić urządzenie.
Należy używać miękkiej bawełnianej szmatki zwilżonej ciepłą wodą z mydłem.
Aby uniknąć uszkodzenia urządzenia i porażenia prądem, nie należy polewać urządzenia wodą.
Jeśli filtr powietrza jest zatkany kurzem, natężenie przepływu powietrza zmniejsza się, a wydajność urządzenia spada. Zaleca się sprawdzanie i czyszczenie filtra powietrza co 2 tygodnie.
Przed przystąpieniem do czyszczenia należy odłączyć urządzenie od zasilania, aby uniknąć porażenia prądem elektrycznym.

REMONT

Naprawy sprzętu przenośnego należy przeprowadzać na zewnątrz lub w warsztacie specjalnie przystosowanym do obsługi łatwopalnych czynników chłodniczych. Należy zapewnić odpowiednią wentylację w miejscu naprawy.
Należy pamiętać, że awaria sprzętu może być spowodowana utratą czynnika chłodniczego i jego wyciekiem.
Rozładować kondensatory, aby nie doszło do iskrzenia.
Jeśli wymagane jest lutowanie, należy wykonać poniższe procedury w odpowiedniej kolejności: - Należy usunąć czynnik chłodniczy. Jeśli odzysk nie jest wymagany przez ogólne przepisy należy spuścić czynnik chłodniczy na zewnątrz. Należy upewnić się, że spuszczony czynnik chłodniczy nie jest niebezpieczny.
- Należy usunąć powietrze z obwodu czynnika chłodniczego
- Przedmuchać obwód czynnika chłodniczego azotem przez 5 minut - należy go ponownie opróżnić
- Wymontować części zamienne za pomocą palnika do cięcia, a nie płomienia, podczas lutowania należy przedmuchać punkt lutowniczy azotem
- Przed napełnieniem czynnikiem chłodniczym należy przeprowadzić test szczelności
- Dokładnie zmontować uszczelnione obudowy. Jeśli uszczelki są zużyte, należy je wymienić
- Przed uruchomieniem należy sprawdzić wyposażenie zabezpieczające

OPIS

PRZEZNACZENIE: Urządzenie jest przeznaczone do osuszania powietrza w pomieszczeniach domowych.

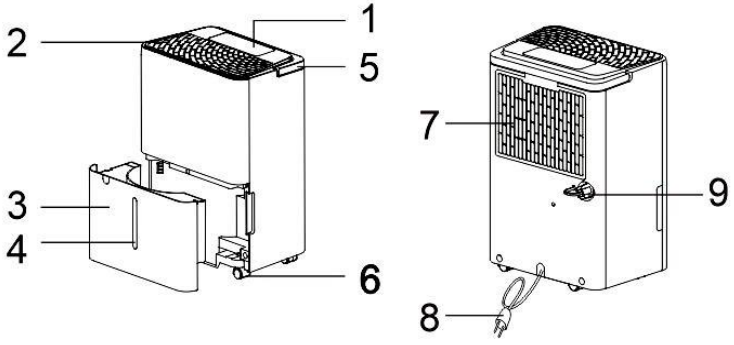

1	Panel sterowania	**6**	Kółka
2	Wylot powietrza	**7**	Kratka wlotu powietrza
3	Zbiornik kondensatu	**8**	Przewód zasilający
4	Okno podglądu do określania poziomu wody	**9**	Blokada pokrywy (otwór spustowy)
5	Uchwyt do przenoszenia urządzenia		

UWAGA. Wszystkie ilustracje w niniejszej instrukcji służą wyłącznie celom objaśniającym. Posiadane urządzenie może się nieznacznie różnić.

Uwaga: Przed użyciem należy wyjąć akcesoria ze zbiornika

1	Należy wyjąć tackę na skropliny z urządzenia.
2	Wtyczka i inne akcesoria muszą zostać usunięte
3	Należy prawidłowo włożyć zbiornik do urządzenia

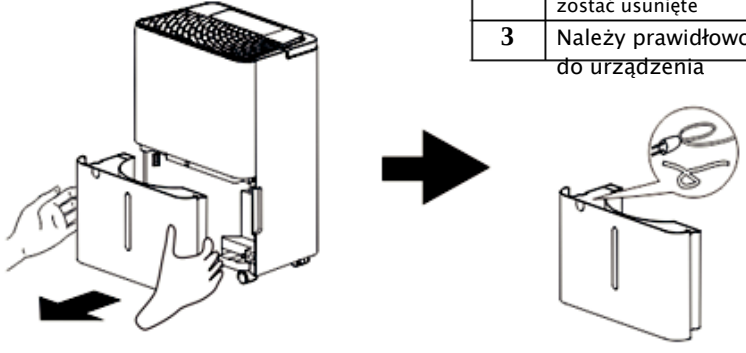

OPIS

Akcesoria obejmują:
Uwaga: niektóre akcesoria nie znajdują się w zbiorniku, należy je znaleźć w opakowaniu.

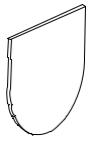	Zaślepka tacy ociekowej skroplin
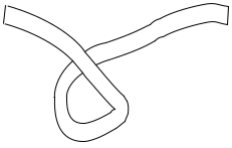	Wąż spustowy

Uwaga: Przed użyciem należy upewnić się, że wszystkie akcesoria zostały wyjęte z opakowania, a tacka na skropliny została wyjęta.

1	Należy odłączyć przewód zasilający od zbiornika
2	Należy wyjąć zbiornik, przewód zasilający i akcesoria
3	Należy umieścić zaślepkę na zbiorniku

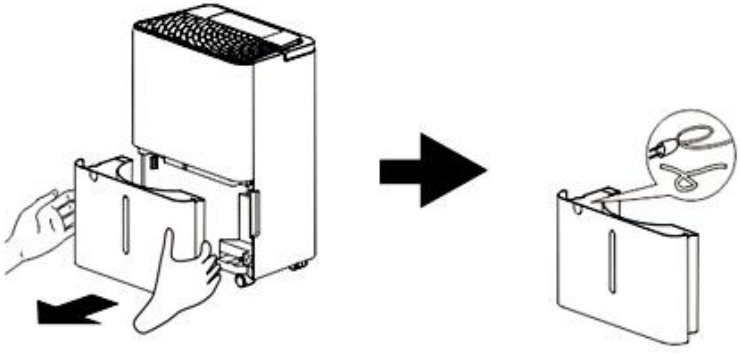

Przed użyciem należy ustawić urządzenie w pozycji pionowej i pozostawić je w tej pozycji na 2 godziny.

UWAGA. Wszystkie ilustracje w niniejszej instrukcji służą wyłącznie celom objaśniającym. Posiadane urządzenie może się nieznacznie różnić.

OPIS EKRANU WYŚWIETLACZA

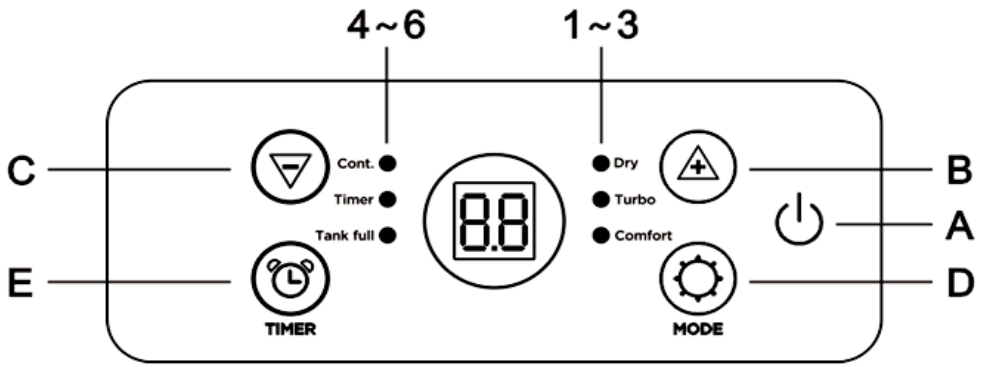

№	Wskaźnik		Przycisk
1	Wskaźnik osuszania	A	Przycisk włączania/wyłączania
2	Wskaźnik trybu turbo	B	Przycisk powiększenia
3	Wskaźnik trybu komfortowego	C	Przycisk zmniejszania
4	Wskaźnik pracy ciągłej	D	Przycisk trybu
5	Wskaźnik timera	E	Przycisk timera
6	Wskaźnik poziomu zbiornika		

Po włożeniu wtyczki do gniazda zasilania urządzenie przejdzie w tryb czuwania, a na ekranie zostanie wyświetlony obraz pokazany na rysunku.

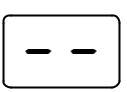

№	Przycisk	Nazwa
1	ON/OFF	Włączanie/wyłączanie zasilania urządzenia
2	TEMP UP	Zwiększenie poziomu
3	TEMP DOWN	Zmniejszenie poziomu
4	MODE [tryb]	Wybór trybu pracy
5	TIMER	Ustawianie automatycznego włączania/wyłączania

TRYBY PRACY

Tryb osuszania

Należy naciskać przycisk MODE, aż zaświeci się tryb suszenia. Aby ustawić żądaną wilgotność, należy nacisnąć przycisk lub , zakres regulacji wilgotności wynosi od 35% do 80%. Ekran wyświetli ustawioną wilgotność, a po kilku sekundach zmieni się na odzwierciedlający wilgotność otoczenia. Gdy wilgotność otoczenia jest niższa niż ustawiona wilgotność, sprężarka zatrzymuje się, a wentylator zatrzymuje się po kilku minutach.
Prędkość wentylatora jest niska i nie można jej regulować.

Tryb ciągły

Należy naciskać przycisk do momentu pojawienia się wskaźnika trybu ciągłego.
Wilgotność jest ustawiona na 15% i nie można jej regulować, urządzenie będzie pracować w trybie ciągłym.
Prędkość wentylatora jest niska i nie można jej regulować.

Tryb turbo

Należy naciskać przycisk , aż pojawi się wskaźnik trybu Turbo, a wilgotność zostanie ustawiona na 35%.

Należy nacisnąć przycisk lub , aby ustawić żądaną wilgotność.

Ekran wyświetli ustawioną wilgotność, a po kilku sekundach zmieni się na odzwierciedlający wilgotność otoczenia.
Prędkość wentylatora jest wysoka i nie można jej regulować.

Tryb komfortowy

Należy nacisnąć przycisk do momentu wyświetlenia tryb komfortowy.

Urządzenie ustawi wilgotność zgodnie z temperaturą otoczenia, więc wilgotności nie można regulować.
Prędkość wentylatora jest niska i nie można jej regulować.
Gdy aktywny jest tryb komfortowy, podświetlenie ekranu przygasa i wyłącza się po 1 minucie.
Należy nacisnąć inny przycisk, aby sprawdzić status, ekran ponownie się podświetli i wyłączy po 1 minucie.

TRYB TIMERA

Timer do włączania	Timer do wyłączania
Należy włączyć urządzenie, wybrać żądany tryb, na przykład tryb suszenia, wilgotność względna 65%. Należy wyłączyć urządzenie. Po naciśnięciu przycisku symbol "Timer" zacznie migać, naciśnij przycisk / , aby ustawić czas w zakresie od 0,5 do 24 godzin. Po 5 sekundach funkcja timera uruchomi się, a symbol "Timer" zaświeci się. Urządzenie będzie odliczać czas pozostały do startu. Należy ponownie nacisnąć przycisk , aby anulować timer.	Gdy urządzenie pracuje, należy nacisnąć przycisk , symbol "Timer" zacznie migać. / , aby ustawić czas w zakresie od 0,5 do 24 godzin. Po 5 sekundach funkcja timera uruchomi się, a symbol "Timer" zaświeci się. Należy ponownie nacisnąć przycisk , aby anulować timer. Timer może być używany do opóźniania startu lub wyłączenia urządzenia, co pozwala uniknąć strat energii poprzez optymalizację okresów pracy.

AWARYJNY SYGNAŁ NAPEŁNIENIA ZBIORNIKA

- Gdy zbiornik jest pełny, sprężarka wyłącza się, wentylator zatrzymuje się na kilka minut i emituje sygnał dźwiękowy, a symbol "Zbiornik pełny" miga.
- Osuszacz nie będzie działał ponownie, dopóki zbiornik nie zostanie opróżniony i prawidłowo włożony z powrotem do urządzenia.
- Zbiornik należy czyścić co tydzień, aby zapobiec rozwojowi pleśni, grzybów i bakterii.

Do czyszczenia należy używać łagodnego detergentu. Po wyczyszczeniu pozostawić do całkowitego wyschnięcia i umieścić z powrotem w urządzeniu.

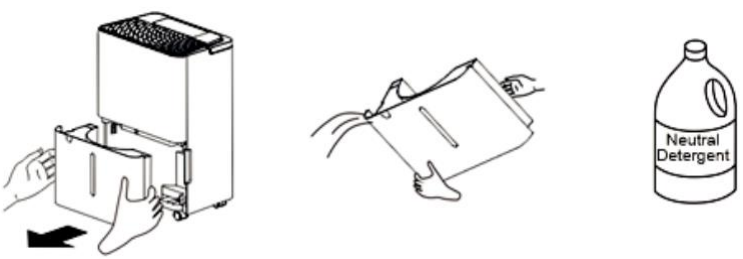

Podczas opróżniania należy trzymać zbiornik obiema rękami.
Gdy zbiornik jest pełny lub wyjęty z urządzenia, sprężarka wyłącza się, ale wentylator będzie działał jeszcze przez kilka minut. Jest to całkowicie normalne. W tym czasie urządzenie nie usuwa wilgoci z powietrza.
Podczas pracy normalne jest, że ciepłe powietrze wydostaje się przez górną część urządzenia. Nie należy stawiać zbiornika na podłodze, gdy jest pełny, ponieważ dno jest nierówne i woda może się wylać.

CIĄGŁE ODPROWADZANIE WODY

Należy podłączyć rurę spustową do otworu urządzenia, aby umożliwić ciągłą pracę urządzenia bez konieczności czyszczenia zbiornika.

1. Umieścić urządzenie na płaskim podłożu, wyjąć zbiornik i zdjąć korek zbiornika;
2. Zamontować rurkę na dyszy spustowej;
3. Umieścić zbiornik prawidłowo i umieścić rurę spustową na szczelinie zbiornika, nie wywierać nacisku na rurę;
4. Naciśnąć przycisk ⏻ aby uruchomić urządzenie.

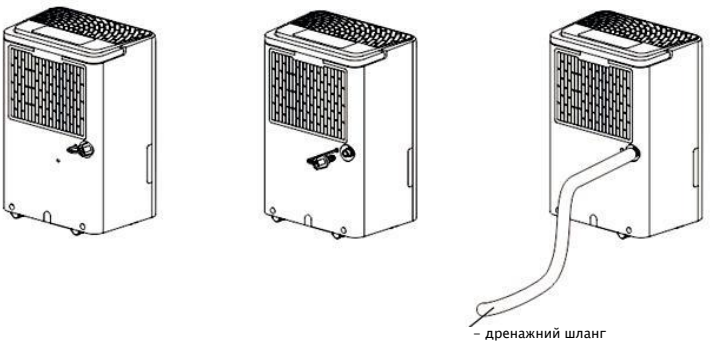

Uwaga: Jeśli funkcja ciągłego spuszczania wody nie jest wymagana, należy wyjąć rurkę spustową i prawidłowo zainstalować zbiornik w urządzeniu, wówczas woda będzie spływać do zbiornika.

⚠ *Rurę odpływową należy zainstalować w sposób pokazany na poniższym rysunku, w przeciwnym razie woda nie będzie mogła odpływać z rury.*

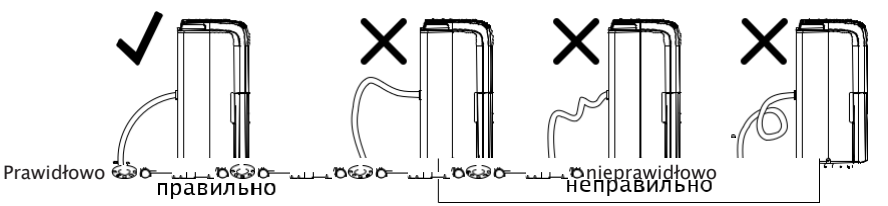

⚠ *Jeśli urządzenie zostanie umieszczone na nierównej powierzchni lub rura spustowa nie zostanie prawidłowo zamontowana, woda napełni zbiornik i przestanie z niego wypływać.*
W takim przypadku należy sprawdzić, czy powierzchnia jest równa i czy rura spustowa jest prawidłowo zamontowana.
Jednocześnie zbiornik musi być prawidłowo zainstalowany.

AUTOMATYCZNE ODSZRANIANIE.

Gdy na wężownicach parownika gromadzi się szron, sprężarka zatrzymuje się, a wentylator pracuje do momentu usunięcia szronu. Gdy wężownice zostaną całkowicie rozmrożone, sprężarka automatycznie uruchomi się ponownie i osuszanie zostanie wznowione.

WYMAGANIA DOTYCZĄCE MIEJSCA INSTALACJI

Osuszacz pracujący w piwnicy jest nieskuteczny w osuszaniu przyległego zamkniętego obszaru przechowywania, takiego jak szafka, chyba że zapewniona jest wystarczająca cyrkulacja powietrza wewnątrz i na zewnątrz pomieszczenia.

1. Nie należy używać urządzenia na zewnątrz. Urządzenie
2. jest przeznaczone wyłącznie do użytku w pomieszczeniach. Urządzenie należy zainstalować na płaskiej powierzchni podłogi, która jest wystarczająco wytrzymała, aby utrzymać urządzenie z pełnym zbiornikiem

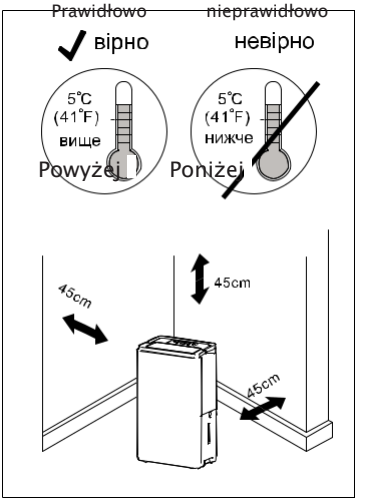

3. Aby zapewnić efektywne działanie, należy odsunąć urządzenie od ściany na odległość co najmniej 45 cm wokół i nad przestrzenią.
4. Umieścić urządzenie w miejscu, w którym temperatura nie spadnie poniżej +5 ℃ (41 ℉).

Używaj osuszacza w miejscach gotowania, prania, kąpieli i mycia naczyń, które są nadmiernie wilgotne.

Osuszacz należy zainstalować z dala od suszarki do ubrań.

5. Osuszacz musi być używany w pomieszczeniu, aby był najbardziej efektywny, należy zamknąć wszystkie drzwi, okna i inne zewnętrzne otwory w pomieszczeniu.
6. Nie należy blokować wlotu i wylotu powietrza urządzenia. Ograniczony przepływ powietrza spowoduje zmniejszenie wydajności i może uszkodzić urządzenie.

CZYSZCZENIE I KONSERWACJA

Przed czyszczeniem lub serwisowaniem należy wyłączyć urządzenie, naciskając przycisk POWER na panelu sterowania, odczekać kilka minut, a następnie wyjąć wtyczkę z gniazdka elektrycznego.
Urządzenie należy czyścić lekko wilgotną szmatką, a następnie osuszyć suchą szmatką.
- Nigdy nie wolno myć urządzenia wodą, ponieważ może to być niebezpieczne
- Do czyszczenia urządzenia nie wolno używać benzyny, alkoholu ani rozpuszczalników
- Nigdy nie należy rozpylać płynów owadobójczych lub podobnych produktów

CZYSZCZENIE FILTRA

- Aby urządzenie działało wydajnie, filtr należy czyści co tydzień.
- Filtr można wyjąć w sposób pokazany na ilustracji
- Aby uniknąć ewentualnych skaleczeń, należy unika kontaktu z metalowymi częściami urządzenia podczas wyjmowania lub ponownej instalacji filtra. Może to spowodować obrażenia ciała.
- Za pomocą odkurzacza należy usunąć kurz nagromadzony na filtrze. Jeśli filtr jest bardzo zabrudzony, należy zanurzyć go w ciepłej wodzie i kilkakrotnie przepłukać. Temperatura wody nie powinna nigdy przekraczać 40℃ (104℉). Po umyciu należy pozostawić filtr do wyschnięcia, a następnie przymocować kratkę wlotu powietrza do urządzenia.

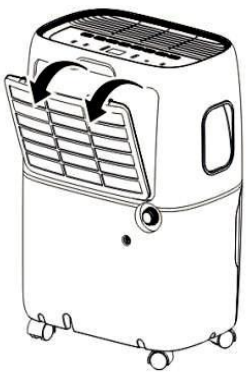

UWAGA!

Po zakończeniu użytkowania sprzęt należy wyczyścić:

1. Należy odłączyć urządzenie od gniazdka elektrycznego, opróżnić zbiornik i zdjąć pokrywę.
2. Należy spuścić całą wodę pozostałą wewnątrz urządzenia. Po spuszczeniu całej wody należy założyć pokrywę.
3. Należy wyczyścić filtr i dokładnie go osuszyć przed ponownym włożeniem.
4. Należy nałożyć pokrywę przeciwpyłową na urządzenie.
5. Urządzenie należy przechowywać w pozycji pionowej w suchym miejscu.

Sprawdzić przed rozpoczęciem użytkowania:

1. Upewnić się, że przewód zasilający i wtyczka nie są uszkodzone, a system uziemienia jest w dobrym stanie.
2. Należy dokładnie przestrzegać instrukcji instalacji.

TRANSPORT I PRZECHOWYWANIE

Urządzenie powinno być przechowywane w opakowaniu producenta w pomieszczeniach zamkniętych w temperaturze od +4 do +40°Ci wilgotności względnej do 85% w temperaturze +25°C. Transport i przechowywanie urządzenia muszą być zgodne z instrukcjami zawartymi w oznaczeniach obsługi na opakowaniu.

WYKRYWANIE I USUWANIE USTEREK

Czasami mogą wystąpić drobne problemy i wezwanie serwisu może nie być konieczne. Niniejszy przewodnik rozwiązywania problemów pomoże zidentyfikować możliwe problemy.

Problem	Możliwe powody	Rozwiązanie
Osuszacz nie uruchamia się	Osuszacz jest odłączony od zasilania.	Należy upewnić się, że wtyczka osuszacza jest całkowicie włożona do gniazda.
	Bezpiecznik uległ przepaleniu / zadziałał wyłącznik automatyczny.	Należy sprawdzić skrzynkę bezpieczników / wyłączników w domu i wymienić bezpiecznik lub zresetować wyłącznik.
	Osuszacz osiągnął bieżący poziom lub zbiornik jest pełny.	Osuszacz wyłączy się automatycznie, jeśli wystąpi którykolwiek z tych warunków. Należy ustawić niższą wartość lub spuścić wodę ze zbiornika i prawidłowo go wymienić.
	Zbiornik nie znajduje się w prawidłowej pozycji.	Aby osuszacz działał, zbiornik musi znajdować się na swoim miejscu i być dobrze zamocowany.
	Awaria zasilania.	Istnieje opóźnienie czasowe bezpieczeństwa (do 3 minut), aby zapobiec wyłączeniu sprężarki z powodu jej przeciążenia. Z tego powodu urządzenie może nie rozpocząć normalnego osuszania przez 3 minuty po ponownym włączeniu.
Osuszacz nie osusza właściwie powietrza	Niewystarczający czas na usunięcie wilgoci.	Podczas pierwszej instalacji należy odczekać co najmniej 24 godziny, aby utrzymać pożądaną suchość.
	Przepływ powietrza jest ograniczony.	Należy upewnić się, że żadne zasłony, żaluzje lub meble nie blokują przedniej lub tylnej części osuszacza.
	Zanieczyszczony filtr.	Więcej informacji na ten temat znajduje się w części "CZYSZCZENIE FILTRA".
	Regulator wilgotności może nie być ustawiony na wystarczająco niskim poziomie.	CO
	Drzwi i okna nie są szczelnie zamknięte	Należy upewnić się, że wszystkie drzwi, okna i inne otwory są bezpiecznie zamknięte.
	Suszarka może nawiewać wilgotne powietrze do pomieszczenia.	Osuszacz należy zainstalować z dala od suszarki. Suszarka musi być wentylowana na zewnątrz.
	Temperatura w pomieszczeniu jest zbyt niska.	Usuwanie wilgoci najlepiej wykonywać w wyższych temperaturach w pomieszczeniu. W niższych temperaturach szybkość osuszania spada. Ten model został zaprojektowany do pracy w temperaturach powyżej 5 ℃ (41 ℉).
Urządzenie pracuje zbyt długo	Obszar jest zbyt duży.	Moc urządzenia nie odpowiada wielkości pomieszczenia.
	Drzwi i okna są otwarte.	Należy zamknąć drzwi i okno.

WYKRYWANIE I USUWANIE USTEREK

Problem	Możliwe powody	Rozwiązanie
Na wymienniku ciepła pojawia się szron	Urządzenie działa niedawno lub temperatura w pomieszczeniu jest zbyt niska.	Jest to normalne, szron zwykle znika po 60 minutach.
Hałas wentylatora	Powietrze przepływa przez urządzenie	To normalne
Woda na podłodze	Połączenie spustowe może stracić swoją funkcjonalność.	Sprawdzić podłączenie drenażu i wypoziomowanie urządzenia.
	Rura drenażowa jest podłączona, ale woda nie spływa.	W przypadku korzystania ze zbiornika należy wyjąć rurę drenażową i zamknąć pokrywę drenażu lub prawidłowo zainstalować rurę drenażową.

Jeśli pojawi się następujący kod błędu, należy skontaktować się z serwisem w celu sprawdzenia i naprawy.

Kod	Opis
EH	Wadliwe działanie czujnika wilgotności
E2	Wadliwe działanie czujnika temperatury

UWAGA.
Jeśli nie można rozwiązać problemu, należy skontaktować się z centrum serwisowym. Nie należy podejmować prób samodzielnej naprawy urządzenia.

Najbardziej surowe warunki pracy: 5℃~32℃ (41℉~90℉),30%RH~90% RH.

Szanowny Kliencie!

Dziękujemy za wybranie sprzętu TCL. Dokonali Państwo właściwego wyboru na rzecz sprzętu wysokiej jakości. Uprzejmie prosimy o uważne przeczytanie warunków gwarancji, instrukcji obsługi i zapewnienie terminowej rutynowej konserwacji zgodnie z instrukcją obsługi. Niniejszy dokument nie ogranicza praw kupujących określonych przez prawo, ale uzupełnia i wyjaśnia przepisy określone przez prawo. Warunki określone w niniejszej karcie gwarancyjnej stanowią dobrowolne jednostronne zobowiązania Sprzedającego wobec Kupującego i regulują procedurę ich wzajemnych relacji w związku z udzieloną gwarancją jakości.

Okres gwarancji wynosi 24 miesięcy. Okres gwarancji rozpoczyna się od daty zakupu, jeśli został on dokonany przez Sprzedawcę, w przeciwnym razie od daty podpisania listu przewozowego.

Gwarancja obejmuje wady produkcyjne lub konstrukcyjne produktu:

Naprawa i wymiana wadliwych części produktu przez autoryzowany serwis odbywa się w serwisie lub w siedzibie Kupującego (według uznania serwisu). Jeżeli w trakcie usuwania wad towaru okaże się, że nie zostaną one usunięte w terminie określonym w umowie stron, strony mogą zawrzeć umowę na nowy termin usunięcia wad towaru. Określony okres naprawy gwarancyjnej ma zastosowanie wyłącznie do produktów używanych do celów osobistych, rodzinnych lub domowych niezwiązanych z działalnością produkcyjną.

Okres gwarancji na akcesoria (części, które można usunąć z urządzenia bez użycia jakichkolwiek narzędzi, tj. pudełka, półki, kratki, kosze, dysze, szczotki, rurki, węże i inne podobne akcesoria) wynosi trzy miesiące. Okres gwarancji na nowe komponenty produktu zainstalowane w produkcie podczas naprawy gwarancyjnej lub płatnej, lub zakupione oddzielnie od produktu, wynosi trzy miesiące od daty dostarczenia produktu kupującemu po naprawie lub sprzedaży ostatniego komponentu. Niniejsza gwarancja jest ważna wyłącznie na terytorium Polski i dla produktów zakupionych na terytorium Polski.

Niniejsza gwarancja nie uprawnia do odszkodowania lub pokrycia szkód wynikających z modyfikacji lub dostosowania produktu bez uprzedniej pisemnej zgody producenta w celu zapewnienia jego zgodności z krajowymi lub lokalnymi normami technicznymi i bezpieczeństwa.

ПРЕДСТАВНИК В УКРАЇНІ
www.tcl-aircon.ua
+38 044 206 29 29

ZOBOWIĄZANIA GWARANCYJNE

Zobowiązania gwarancyjne nie są udzielane w przypadku:

1. Uszkodzenie (całkowite lub częściowe zniszczenie, uczynienie niezdatnym do użytku, korozja, inne oddziaływanie fizyczne, chemiczne lub naturalne) Sprzętu przez Kupującego, jego pracowników i/lub osoby trzecie (w tym przewoźników) dopuszczone przez Kupującego do Sprzętu.
2. Uszkodzenia Sprzętu w wyniku działania siły wyższej, w tym między innymi: powodzi, zalania, pożaru, uderzenia pioruna, innych skutków wysokiej temperatury pochodzenia naturalnego, innych ekstremalnych zjawisk naturalnych i klęsk żywiołowych, kolizji, wypadków, katastrof i innych anomalii spowodowanych przez człowieka, działań wojennych lub wojskowych oraz innych okoliczności nadzwyczajnych.
3. Instalacja, demontaż, naprawa lub konserwacja Urządzenia przez nieprzeszkolony personel bez przestrzegania wszystkich zasad określonych w niniejszej instrukcji.
4. Nieprzestrzeganie przez Kupującego lub inne osoby, które miały dostęp do Sprzętu, wymogów dotyczących jego obsługi, podłączenia i konserwacji ustanowionych przez Sprzedającego i/lub producenta.
5. Czasowa przerwa (odłączenie) zasilania, dostaw ciepła i innych zasobów w miejscu instalacji Urządzenia, bez których Urządzenie nie może działać prawidłowo.
6. Mechaniczne, termiczne, chemiczne i wszelkie inne ekstremalne oddziaływania zewnętrzne na Sprzęt lub jego komponenty.
7. W przypadku niewypełnienia karty gwarancyjnej przez Sprzedającego i Kupującego z obowiązkowym wskazaniem wszystkich danych, jak również w przypadku braku paragonu lub listu przewozowego, a także w przypadku całkowitej / częściowej zmiany, wymazania, zniszczenia lub nieczytelności numeru seryjnego produktu.
8. Urządzenie jako całość i wszystkie jego części składowe nie mogą być używane zgodnie z ich przeznaczeniem bez przestrzegania przez Użytkownika (Kupującego, Klienta) trybów pracy i parametrów określonych w dokumentacji technicznej Urządzenia jako całości oraz jego części składowych i zespołów.
9. Niedopuszczalna jest nieautoryzowana przez Sprzedawcę lub nieautoryzowany podmiot dokonujący napraw gwarancyjnych ingerencja Kupującego w wewnętrzną strukturę zespołów, mechanizmów i podzespołów Sprzętu wymagająca szczególnie precyzyjnej regulacji.
10. Gwarancja nie obejmuje elementów Sprzętu ulegających naturalnemu zużyciu w toku normalnej eksploatacji Sprzętu. Materiałów eksploatacyjnych i elementów Sprzętu, których awaria i/lub planowana wymiana w okresie gwarancji wynika z samej konieczności ich użycia.

Należą do nich między innymi (w zależności od rodzaju sprzętu):
- filtry;
- kable zasilające
- pasy i inne napędy;
- oleje i smary, różne;
- lampy i wskaźniki;
- Bezpieczniki i przekaźniki, różne;
- szkło, porcelana, tkaniny i części ruchome ręcznie;
- Części wykończeniowe i obudowy.
- itp.

Заповнюється продавцем

Wypełnia sprzedawca

TCL

Karta gwarancyjna

ГАРАНТІЙНИЙ ТАЛОН

зберігається у клієнта

Przechowywane przez klienta

Модель Model

Серійний номер Numer seryjny

Дата продажу Data sprzedaży

Назва продавця Nazwa sprzedawcy

Адреса продавця Adres sprzedawcy

Телефон продавця Numer telefonu sprzedawcy

Підпись продавця Podpis sprzedawcy

Печатка продавця

Pieczęć sprzedawcy

Відривається майстром під час обслуговування

Oderwany przez technika podczas konserwacji

TCL

УНІВЕРСАЛЬНИЙ ВІДРИВНИЙ ТАЛОН

на гарантійне обслуговування

Uniwersalna karta gwarancyjna do odrywania

Модель Model

Серійний номер Numer seryjny

Дата продажу Data sprzedaży

Дата прийому в ремонт Data przyjęcia do naprawy

№ заказ-наряду numer zlecenia

Виявлення дефекту Wykrywanie usterki

П.І.П. клієнта Imię i nazwisko klienta

Адреса клієнта Adres klienta

Телефон клієнта Numer telefonu klienta

Дата ремонту Data naprawy

Підпис майстра Podpis technika

Заповнюється монтажником

Wypełnia instalator

TCL

ГАРАНТІЙНИЙ ТАЛОН

зберігається у клієнта

Модель

Серійний номер

Дата продажу

Назва продавця

Адреса продавця

Телефон продавця

Підпись продавця

Печатка продавця

Відривається майстром під час обслуговування

TCL

УНІВЕРСАЛЬНИЙ ВІДРИВНИЙ ТАЛОН

на гарантійне обслуговування

Модель

Серійний номер

Дата продажу

Дата прийому в ремонт

№ заказ-наряду

Виявлення дефекту

П.І.П. клієнта

Адреса клієнта

Телефон клієнта

Дата ремонту

Підпис майстра

TCL

ТіСіЕл Делонгі Хоум Еплаянсес (Чжуншань) Ко., Лімітед
50 Шенчхуі Норс Роуд, Наньтоу, Чжуншань, Гуандун,
Китай

ГАРЯЧА ЛІНІЯ В УКРАЇНІ
+38 044 206 29 29
tcl-aircon.ua